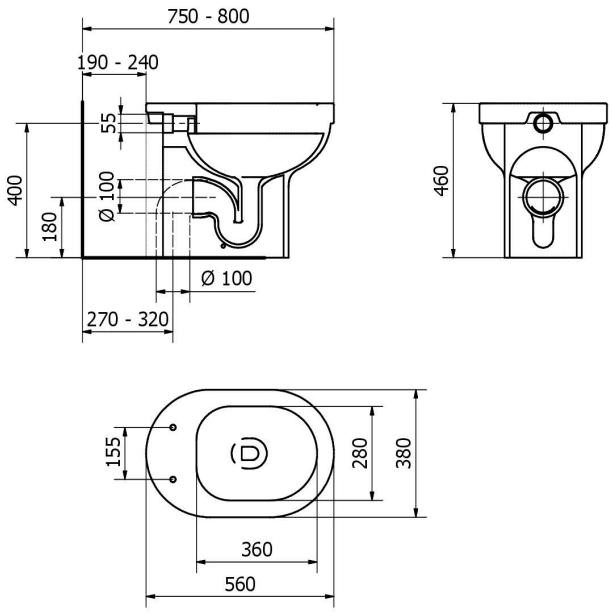

Codice prodotto	407TH	Famiglia prodotto	SANITARI	Collezione	Senior 46

Descrizione	Wc A pavimento. Altezza 46 cm. Scarico unificato.
Certificazioni	Certificazione TUV di sistema UNI EN ISO 9001. Dichiarazione di prestazione in conformità al Regolamento Europeo per i Prodotti da Costruzione 305/2011. Dichiarazione di conformità CE al Regolamento Europeo per i Dispositivi medici 745/2017.
Prestazioni	Vedi Dop.
Caratteristiche	Vaso ergonomico. Brida monoforo. Linea morbida e arrotondata, con bordo ampio per aumentare la sicurezza ed il comfort dell'utente. Sedile da abbinare: art. 441TH o 441TH-F (frenato). Capacità di scarico 4 litri. DoP = CL 1
Finiture	Colore bianco.
Materiali	Ceramica.
Dimensioni	625 x 440 x 562
Installazione	Fissare a pavimento tramite fissaggi universali (non inclusi). Collegare carico e scarico (non inclusi) verificando che non ci siano perdite. Per favorire l'utilizzo da parte di persone disabili o con difficoltà motorie installare il vaso seguendo le indicazioni legislative per il posizionamento dei prodotti all'interno del locale bagno. Informazioni per la sicurezza: il montaggio del dispositivo deve essere effettuato da un installatore professionista competente e qualificato. Il produttore non è responsabile dell'installazione del prodotto. Verificare periodicamente che il fissaggio a parete sia solido e stabile. Mantenere il prodotto adeguatamente pulito.

I dati riportati non possono essere ritenuti vincolanti.
Ci riserviamo il diritto di apportare modifiche tecniche ed estetiche senza preavviso.

Thermomat Saniline s.r.l. a socio unico
Via M. Curie 7 - 46034 Borgo Virgilio (MN) ITALY
www.thermomat.com | info@thermomat.com | +39 0376 44 73

Manutenzione	Pulire regolarmente dopo l'utilizzo per evitare l'accumulo di sporco e di calcare. Usare acqua saponata calda, oppure un detersivo in crema o liquido. Assicurarsi sempre di aver sciacquato le superfici metalliche da ogni residuo di detergente con acqua saponata. Non utilizzare prodotti aggressivi, abrasivi, corrosivi, acidi, acetone, diluente. Evitare l'utilizzo di detergenti a base di candeggina. Utilizzare di tanto in tanto un prodotto specifico per rimuovere il calcare ma che non sia troppo aggressivo, seguendo le istruzioni sulla confezione. Sciacquare bene immediatamente. Seguire scrupolosamente le indicazioni riportate nelle Modalità d'uso del prodotto. Non graffiare la superficie. Non utilizzare candeggina nella cisterna. Non lasciare agire in modo prolungato detergenti aggressivi o candeggina. Non mescolare detergenti diversi fra loro nel wc, potrebbero reagire chimicamente producendo gas tossici. Controllare periodicamente il corretto fissaggio e la solidità dell'installazione.
Confezione	Imballo: singolo in pluriball e scatola di cartone. Dimensioni: 625 x 440 x 562 (mm) Volume imballo: 0,15301104 m^3 Peso: 23 (kg)
Peso	23 kg

I dati riportati non possono essere ritenuti vincolanti.
Ci riserviamo il diritto di apportare modifiche tecniche ed estetiche senza preavviso.

Thermomat Saniline s.r.l. a socio unico
Via M. Curie 7 - 46034 Borgo Virgilio (MN) ITALY
www.thermomat.com | info@thermomat.com | +39 0376 44 73