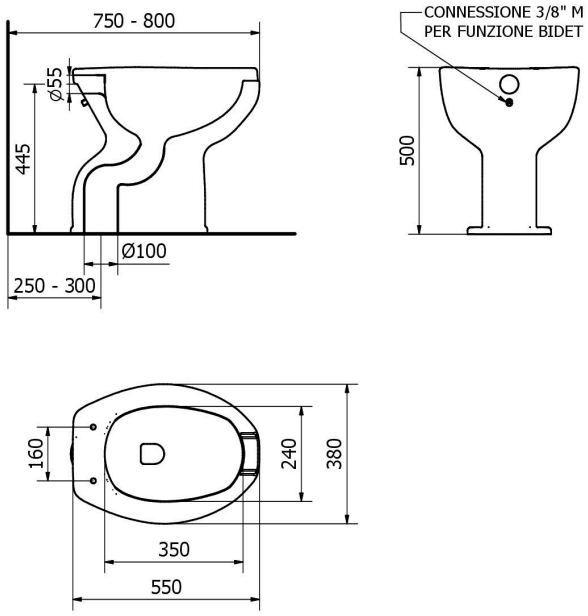

Codice prodotto	420-SB	Famiglia prodotto	SANITARI	Collezione	Basic

Descrizione	Wc - bidet con apertura frontale A pavimento. Altezza 49 cm. Scarico a pavimento.
Certificazioni	Certificazione TUV di sistema UNI EN ISO 9001. Dichiarazione di prestazione in conformità al Regolamento Europeo per i Prodotti da Costruzione 305/2011. Dichiarazione di conformità CE al Regolamento Europeo per i Dispositivi medici 745/2017.
Prestazioni	DoP = CL 1.
Caratteristiche	Vaso ergonomico con apertura frontale. Brida grondante. Ingresso per funzione bidet con raccordo 3/8"M incluso. Getto parabolico in abs cromato incluso. Sedile da abbinare: cod. 430-E, 430_EF. Capacità di scarico 4 litri.
Finiture	Colore bianco.
Materiali	Ceramica.
Dimensioni	625 x 440 x 562
Installazione	Fissare a pavimento tramite fissaggi universali (non inclusi). Collegare carico e scarico (non inclusi) verificando che non ci siano perdite. Per favorire l'utilizzo da parte di persone disabili o con difficoltà motorie installare il vaso seguendo le indicazioni legislative per il posizionamento dei prodotti all'interno del locale bagno. Informazioni per la sicurezza: il montaggio del dispositivo deve essere effettuato da un installatore professionista competente e qualificato. Il produttore non è responsabile dell'installazione del prodotto. Verificare periodicamente che il fissaggio a parete sia solido e stabile. Mantenere il prodotto adeguatamente pulito.
Manutenzione	Controllare periodicamente il corretto fissaggio degli accessori. Effettuare una adeguata pulizia con acqua e sapone, non utilizzare prodotti aggressivi, abrasivi, corrosivi, alcool, acidi, acetone, diluente, ecc. Non graffiare. Non utilizzare il prodotto per scopi diversi da quelli previsti. Disinfettare periodicamente.

I dati riportati non possono essere ritenuti vincolanti.
Ci riserviamo il diritto di apportare modifiche tecniche ed estetiche senza preavviso.

Azienda con Sistema di Gestione Qualità certificato secondo la norma UNI EN ISO 9001:2015

Thermomat Saniline s.r.l. a socio unico
Via M. Curie 7 - 46034 Borgo Virgilio (MN) ITALY
www.thermomat.com | info@thermomat.com | +39 0376 44 73

Confezione	Imballo in scatola di cartone 625 x 440 x 562 mm / Imballo su bancale per pezzi multipli. Peso: 20 kg
Peso	20 kg

I dati riportati non possono essere ritenuti vincolanti.
Ci riserviamo il diritto di apportare modifiche tecniche ed estetiche senza preavviso.

Thermomat Saniline s.r.l. a socio unico
Via M. Curie 7 - 46034 Borgo Virgilio (MN) ITALY
www.thermomat.com | info@thermomat.com | +39 0376 44 73