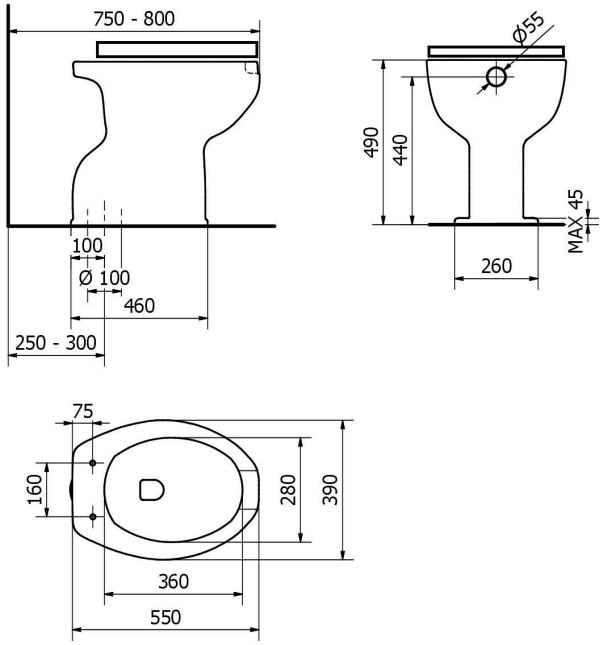

Codice prodotto	420_ES	**Famiglia prodotto**	SANITARI	**Collezione**	Basic

Descrizione	Wc con apertura frontale e sedile con coperchio A pavimento. Altezza 49 cm. Scarico a pavimento.
Certificazioni	Certificazione TUV di sistema UNI EN ISO 9001. Dichiarazione di prestazione in conformità al Regolamento Europeo per i Prodotti da Costruzione 305/2011. Dichiarazione di conformità CE al Regolamento Europeo per i Dispositivi medici 745/2017.
Prestazioni	Vedi Dop.
Caratteristiche	Vaso ergonomico con apertura frontale. Brida grondante. Sedile cod. 430-E. Capacità di scarico 4 litri. DoP = CL 1.
Finiture	Colore bianco.
Materiali	Ceramica.
Installazione	Fissare a pavimento tramite fissaggi universali (non inclusi). Collegare carico e scarico (non inclusi) verificando che non ci siano perdite. Per favorire l'utilizzo da parte di persone disabili o con difficoltà motorie installare il vaso seguendo le indicazioni legislative per il posizionamento dei prodotti all'interno del locale bagno. Informazioni per la sicurezza: il montaggio del dispositivo deve essere effettuato da un installatore professionista competente e qualificato. Il produttore non è responsabile dell'installazione del prodotto. Verificare periodicamente che il fissaggio a parete sia solido e stabile. Mantenere il prodotto adeguatamente pulito.
Manutenzione	Controllare periodicamente il corretto fissaggio degli accessori. Effettuare una adeguata pulizia con acqua e sapone, non utilizzare prodotti aggressivi, abrasivi, corrosivi, alcool, acidi, acetone, diluente, ecc. Non graffiare. Non utilizzare il prodotto per scopi diversi da quelli previsti. Disinfettare periodicamente.
Confezione	Imballo in scatola di cartone 625 x 440 x 562 mm / Imballo su bancale per pezzi multipli. Peso: 20 kg

I dati riportati non possono essere ritenuti vincolanti.
Ci riserviamo il diritto di apportare modifiche tecniche ed estetiche senza preavviso.

Azienda con Sistema di Gestione Qualità certificato secondo la norma UNI EN ISO 9001:2015

Thermomat Saniline s.r.l. a socio unico
Via M. Curie 7 - 46034 Borgo Virgilio (MN) ITALY
www.thermomat.com | info@thermomat.com | +39 0376 44 73

Peso	20 kg

I dati riportati non possono essere ritenuti vincolanti.
Ci riserviamo il diritto di apportare modifiche tecniche
ed estetiche senza preavviso.

Thermomat Saniline s.r.l. a socio unico
Via M. Curie 7 - 46034 Borgo Virgilio (MN) ITALY
www.thermomat.com | info@thermomat.com | +39 0376 44 73